VOLUMEN DE OBRA
(9 POSTES DE R.D.)

CROQUIS DE LOCALIZACION

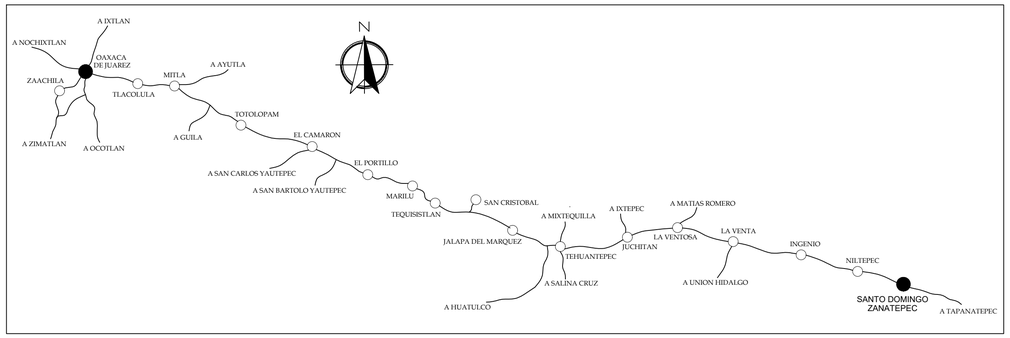

SIMBOLOGIA

- M.T. EXISTENTE
- M.T. PROYECTADA
- B.T. EXISTENTE
- B.T. PROYECTADA
- NEUTRO PROYECTADO
- POSTE PROYECTADO
- POSTE EXISTENTE
- TRANSFORMADOR PROYECTADO
- TRANSFORMADOR EXISTENTE
- TRANSFORMADOR RELOCALIZADO
- SISTEMA DE TIERRAS
- APARTARRAYOS
- CORTA CIRCUITOS FUSIBLE 14.4 KV-100 A.
- CORTA CIRCUITOS FUSIBLE DE TRES DISPAROS
- REMATE EN B.T.
- RETENIDA DE BANQUETA Y ANCLA
- RETENIDA DOBLE DE BANQUETA Y ANCLA
- RETENIDA SENCILLA DE ANCLAJE
- RETENIDA DOBLE DE ANCLAJE
- RETENIDA DE ESTACA Y ANCLA
- RETENIDA DOBLE DE ESTACA Y ANCLA

DETALLE 1.- BASTIDORES ETRUCT. PASO Y REMATE B1 PARA ACOMETIDAS

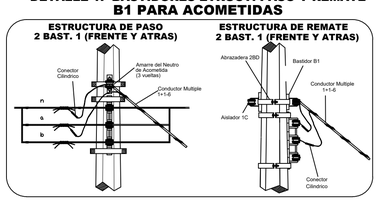

COORDENADAS GPS

POSTE	COORDENADAS UTM	ALTITUD S.N.M. (MT.)
1	15 Q 356935 1822098	64
2	15 Q 356954 1822091	64
3	15 Q 357006 1822078	64
4	15 Q 356992 1822027	64
5	15 Q 357039 1822016	64
6	15 Q 357052 1822063	64
7	15 Q 357015 1822105	64
8	15 Q 357060 1822094	64
9	15 Q 357103 1822048	64

CARRTERA PANAMERICANA

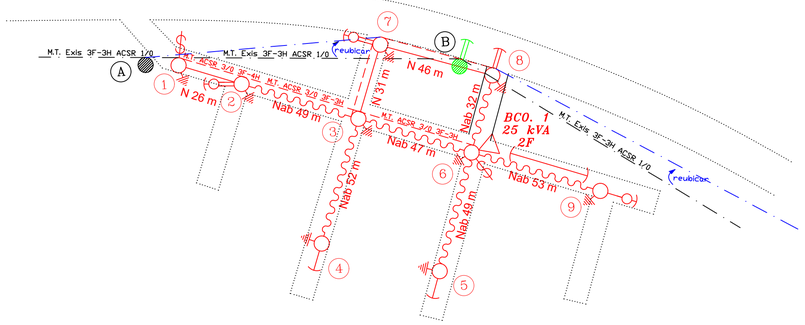

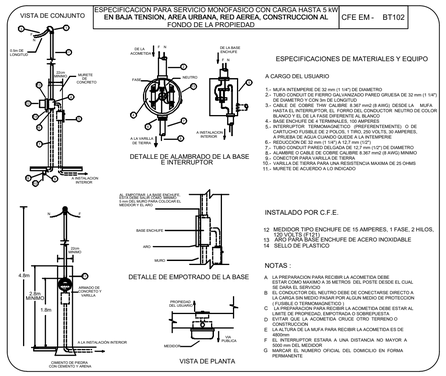

ESPECIFICACIONES DE MATERIALES Y EQUIPO

A CARGO DEL USUARIO

1.- MUFA INTEMPERE DE 32 mm (1 1/4") DE DIAMETRO
2.- TUBO CONDUIT DE FIERRO GALVANIZADO PARED GRUESA DE 32 mm (1 1/4") DE DIAMETRO Y CON 3m DE LONGITUD
3.- CABLE DE COBRE THW CALIBRE 8.367 mm2 (8 AWG) DESDE LA MUFA HASTA EL INTERRUPTOR, EL FORRO DEL CONDUCTOR NEUTRO DE COLOR BLANCO O GRIS, LOS DEMAS CONDUCTORES NEGROS
4.- BASE ENCHUFE DE 4 TERMINALES, 150 AMPERES
5.- INTERRUPTOR TERMOMAGNETICO (PREFERENTEMENTE) O DE CUCHILLAS CON FUSIBLES DE ACUERDO A LA CAPACIDAD DE AMPERES, A PRUEBA DE AGUA CUANDO QUEDE A LA INTEMPERIE
6.- REDUCCION DE 32 mm (1 1/4") A 12.7 mm (1/2")
7.- TUBO CONDUIT PARED DELGADA DE 12.7 mm (1/2") DE DIAMETRO
8.- ALAMBRE O CABLE DE COBRE CALIBRE 8.367 mm2 (8 AWG) MINIMO
9.- ARMADO DE ACERO INOXIDABLE
10.- VARILLA DE TIERRA PARA UNA RESISTENCIA MAXIMA DE 25 OHMS
11.- MURETE DE ACUERDO A LO INDICADO

INSTALADO POR C.F.E.

12 MEDIDOR TIPO ENCHUFE DE 15 AMPERES, 1 FASE, 2 HILOS, 120 VOLTS (F121)
13 ARO PARA BASE ENCHUFE DE ACERO INOXIDABLE
14 SELLO DE PLASTICO

NOTAS :

A LA PREPARACION PARA RECIBIR LA ACOMETIDA DEBE ESTAR COMO MAXIMO A 35 METROS DEL POSTE DESDE EL CUAL SE DARA EL SERVICIO
B EL CONDUCTOR DEL NEUTRO DEBE DE CONECTARSE DIRECTO A LA CARGA SIN MEDIO PASAR POR ALGUN MEDIO DE PROTECCION O CONTRAVENIR LA NORMATIVIDAD
C LA PREPARACION PARA RECIBIR LA ACOMETIDA DEBE ESTAR AL LIMITE DE PROPIEDAD, EMPOTRADA O SOBREPUESTA
D EVITAR QUE LA ACOMETIDA CRUCE OTRO TERRENO O CONSTRUCCION
E LA ALTURA DE LA MUFA PARA RECIBIR LA ACOMETIDA ES DE ABAJO
F EL INTERRUPTOR ESTARA A UNA DISTANCIA NO MAYOR A 1.5 METROS DEL MEDIDOR
G MARCAR EL NUMERO OFICIAL DEL DOMICILIO EN FORMA PERMANENTE

CUADRO DE CARGAS

POSTE	BANCO	KVA X BANCO	FASES	DEMANDA X USUARIO	NUMEROS DE SERVICIOS	KVA TOTAL	% UTILIZACION
6	1	25	2	0.7	23	16.10	64.40
TOTAL DE SERVICIOS					23		

ESPECIFICACIONES:

* SE INSTALARA EN LA MEDIA TENSION CABLE ACSR CAL. 3/0 A 3F-3H Y EN NEUTRO COMUN CON CABLE ACSR CAL. 1/0.
* SE INSTALARA EN LA BAJA TENSION CABLE MULTIPLE (2+1) CAL. 1/0-2 A 2F-3H.
* SE INSTALARA UN TRANSFORMADOR AEREO TIPO COSTA MONOFASICO A DOS BOQUILLAS DE 25 KVA CLASE AUTOPROTEGIDO DE ACERO INOXIDABLE, CON CCF ADICIONALES COMO MEDIO VISIBLE DE DESCONEXION.
* SE REUBICARA LA LINEA DE MT 3F-3H EXISTENTE A COMO MARCA EL PROYECTO, YA QUE PASA SOBRE CASAS.
* SE INSTALARAN DISPOSITIVOS ANTIFAUNA EN LAS BOQUILLAS EN M.T. Y LOS PUENTES DE LOS TRANSFORMADORES PARA SU PROTECCION.
* SE INSTALARAN APARTARRAYOS EN LAS BOQUILLAS DE B.T. DE LOS TRANSFORMADORES PARA SU PROTECCION.
* SE INSTALARAN CCF EN EL POSTE "1'", COMO SECCIONAMIENTO Y PROTECCION DEL RAMAL.
* SE INSTALARAN CONECTORES TIPO CRU-13 Y CRU-10 EN LOS PUENTES DE M.T., B.T. Y N.C.
* SE INSTALARAN CONECTORES CD9 TIPO "L" PARA LA CONEXION DEL CuF-600.
* SE INSTALARAN EN LAS ESTRUCTURAS DE PASO EN M.T. AISLADOR 13PD.
* SE INSTALARAN EN LAS ESTRUCTURAS DE REMATE EN M.T. AISLADOR ASUS13HS45.
* SE INSTALARAN BIGOTES EN LA B.T. CON CABLE THW DE COBRE Y LAS ACOMETIDAS SE CONECTARAN DESDE LOS BIGOTES HASTA LA BASE DE MEDICION.
* SE INSTALARAN TODAS LAS ACOMETIDAS QUE CUMPLAN CON LOS LINEAMIENTOS DE CFE.
* LA CARA DE LOS POSTES DEBERA DE QUEDAR INSTALADA CON ORIENTACION HACIA LA CALLE.

DETALLE DEL SISTEMA DE TIERRAS EN EL TRANSFORMADOR

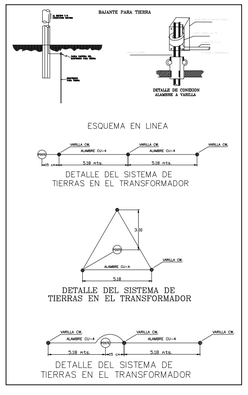

CUADRO DE DISPOSITIVOS PROYECTADOS

No.	POSTES DE CONCRETO PROYECTADOS		BCO.	PRIMARIO	SECUNDARIO		
	ALT.	RESIST.			B.T.	RETENIDA	TIERRA
1	12	750		VS3N/VR3)3CCF	1R1		1K
2	12	750		VA3N	1R1/1R3	1RVEAD	3K
3	12	750		VS3N/VR3	1P3-1R1/1R3		
4	12	750			1R3	1RSA	3K
5	12	750			1R3	1RSA	3K
6	12	750		VR3N)1TR2AA-25KVA-2CCF	1P3/1R3-1R3	1RVP	5K
7	12	750		VR3N/VR3	1R1/1R1	1RVEAD	1K
8	12	750		VD3N	1R1/1R3	1RDA	3K
9	12	750			1R3	1REA	3K

CUADRO DE DISPOSITIVOS EXISTENTES

No.	POSTES DE CONCRETO EXISTENTES		BCO.	PRIMARIO	SECUNDARIO		
	ALT.	RESIST.			B.T.	RETENIDA	TIERRA
A	12	750		PS30			
B	12	750		PS30		RDA	

CODIGO DE COLORES

NEGRO	EXISTENTE	AZUL	RELOCALIZADO
ROJO	PROYECTADO	VERDE	RETIRAR

RESUMEN DE OBRA

RESUMEN DE POSTES

09 POSTES DE CONCRETO OCT. 12-750 NUEVOS

TOTAL 09 POSTES DE CONCRETO OCT. NUEVOS
03 POSTES DE CONCRETO OCT. 9-400 NUEVOS (CONTRAPOSTE)

RESUMEN DE CONDUCTOR

MEDIA TENSION 3F-3H CON CONDUCTOR ACSR 3/0 = 0+199 KMS
NEUTRO CORRIDO CON CONDUCTOR ACSR 1/0 = 0+103 KMS
BAJA TENSION 2F-3H CON CABLE MULTIPLE 2+1 1/0-2 = 0+282 KMS

RESUMEN DE TRANSFORMADORES

01 TRANSFORMADOR TIPO AEREO 1TR2AA DE 25 KVA 13200-120/240V.

01 TRANSFORMADOR NUEVO CON UN TOTAL DE 25 KVA

LA COMISION FEDERAL DE ELECTRICIDAD DIVISION SURESTE CERTIFICA HABER REVISADO Y AUTORIZADO EL PRESENTE PROYECTO DE ELECTRIFICACIÓN CON VIGENCIA DE UN AÑO
A PARTIR DEL _____ DE _____ DEL 20____.

APROBO

JEFE DEL DEPARTAMENTO DE PLANEACION Y CONSTRUCCION

Vo. Bo. — JEFE DE LA OFICINA DE SOLICITUDES Y APORTACIONES

REVISO — SUPERVISOR DE CONSTRUCCION

NOTA: ESTA APROBACION NO ES AUTORIZACION PARA CONSTRUIR, LA OBRA PODRA EJECUTARSE HASTA QUE HAYA SIDO AUTORIZADO EL CONVENIO DE OBRA CORRESPONDIENTE.

COMISION FEDERAL DE ELECTRICIDAD
DIVISION SURESTE
ZONA TEHUANTEPEC

PLANO DE PROYECTO

AMPLIACION DE LA ELECTRIFICACION EN LA COLONIA ALEJANDRO VELAZQUEZ EN EL MUNICIPIO DE SANTO DOMINGO ZANATEPEC

MPIO. SANTO DOMINGO ZANATEPEC — DTTO. JUCHITAN

TIPO DE PLANO: MEDIA Y BAJA TENSION AEREA

PROYECTO: | PERITO RESPONSABLE: | ESCALA: | FECHA: | DIBUJO: | PLANO:

Norte

Notas:

Especificaciones

Macrolocalizacion

Microlocalizacion

Plano
Electrico

Tipo
Red Aerea

E01

S/E
Escala — acotación
inicio de obra — fin de obra
contrato No.
contratista
Director Responsable de Obra — Licencia

Ampliación de la Electrificación en la Colonia Alejandro Velazquez en el Municipio de Santo Domingo Zanatepec
Obra

0001 Colonia Alejandro Velazquez — Localidad
525 Santo Domingo Zanatepec — Municipio
Juchitan / Istmo — Distrito-Región
20 Oaxaca — Estado

C. Tania Isabel Escobar Rivera
Presidenta municipal

C. Juan Carlos Geronimo Garcia
Regidor de Obras